SYNERGY

MANUAL DE ARMADO
UNIÓN DE SUPERFICIE DE TRABAJO A PANEL

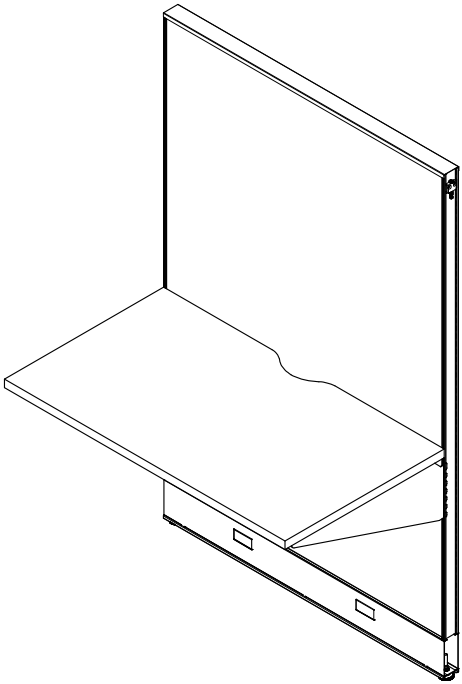

Gebesa
CREATING AMAZING SPACES

¿Dudas?
Llama sin costo al +1-505-620-5666 ó email a warranty@gebesa.com

ELEMENTOS

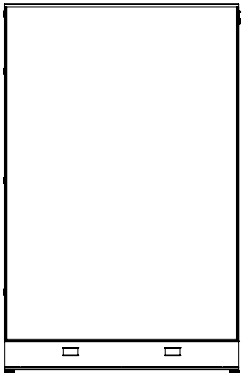

Panel
(A)

1x

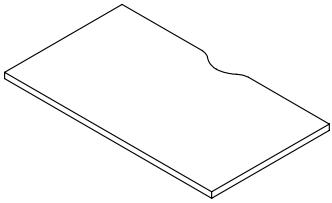

Superficie de trabajo
(B)

1x

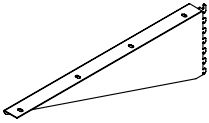

Ménsula izquierda
(C)

1x

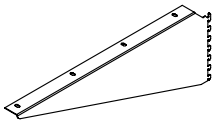

Ménsula derecha
(D)

1x

TORNILLERÍA

Pija #8 x 1″
(E)

8x

1. Incline la ménsula (C,D) para insertarla a la altura estándar (75 cm) o a la altura deseada, contemplando 2.8 cm extras para la superficie de trabajo.

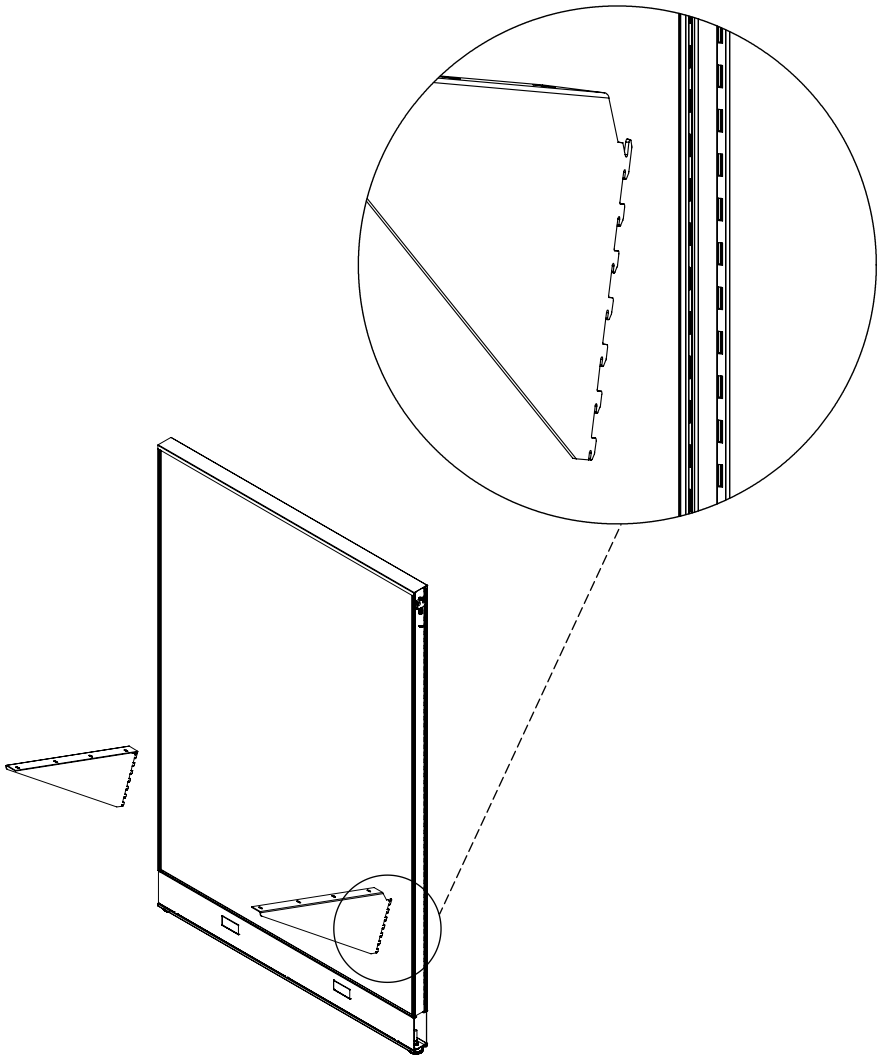

2. Inserte la punta de la ménsula (C,D) en las ranuras del panel (A).

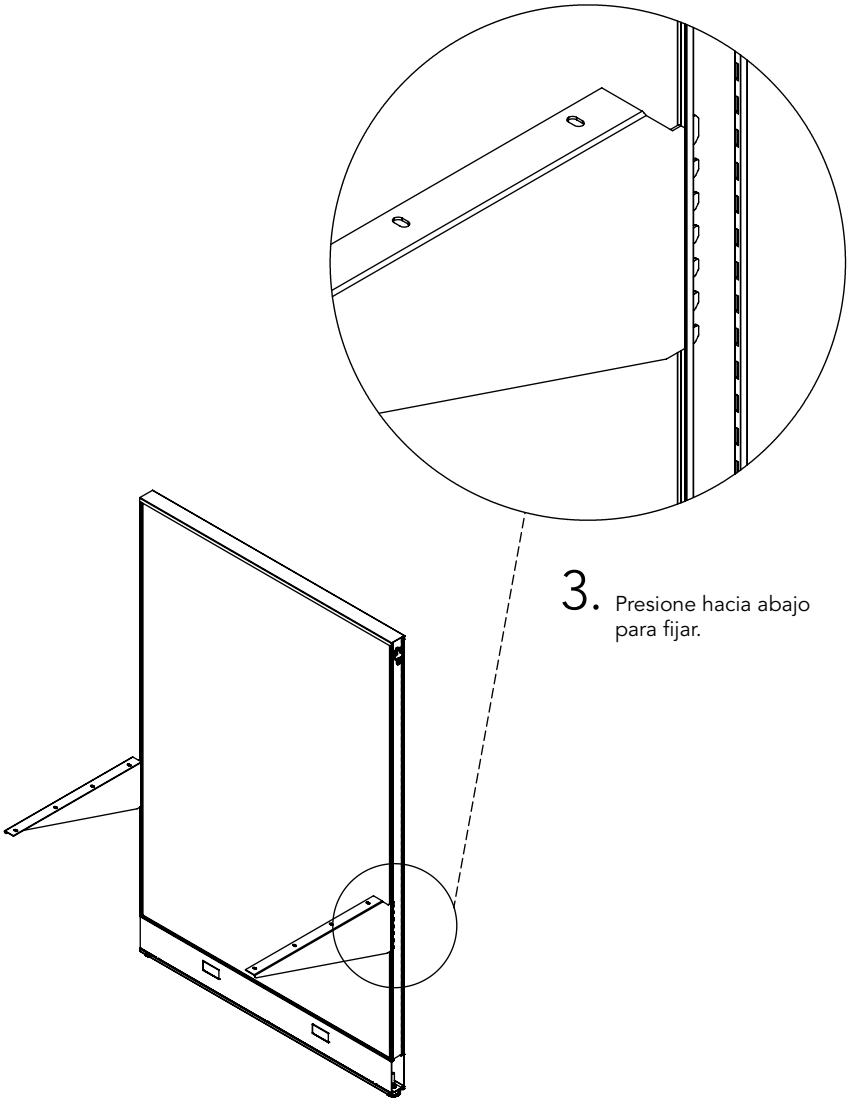

3. Presione hacia abajo para fijar.

4. Coloque y alinee la superficie de trabajo sobre las ménsulas.

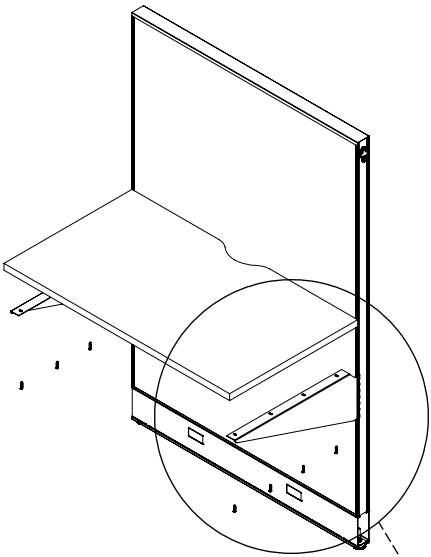

5. Fije la superficie de trabajo (B) a las ménsulas (C,D) utilizando la pija #8 x 1" (D).

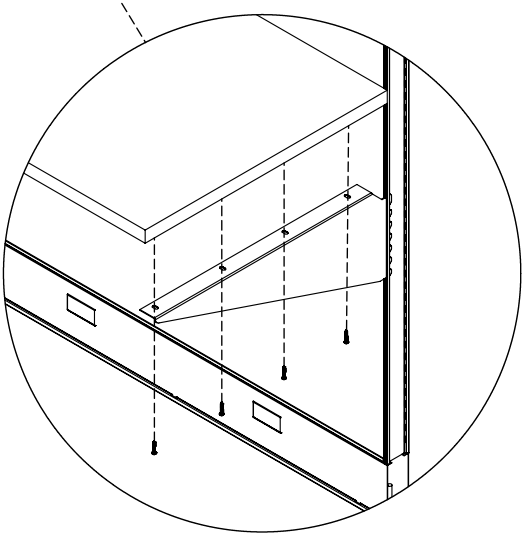

6. Asegúrese de que el ensamble se encuentre fijo y estable.

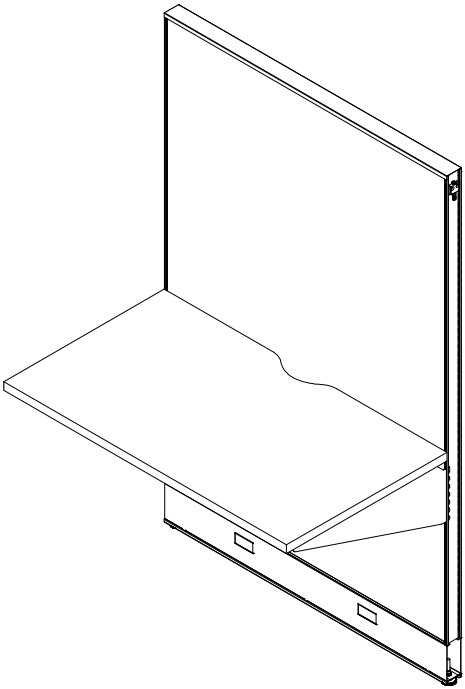

¿Dudas?
Llama sin costo al +1-505-620-5666
ó email a warranty@gebesa.com

Gebesa
CREATING AMAZING SPACES

Gebesa

CREATING AMAZING SPACES