# SYNERGY

MANUAL DE ENSAMBLE
UNIÓN PANELES A POSTE EN 90°

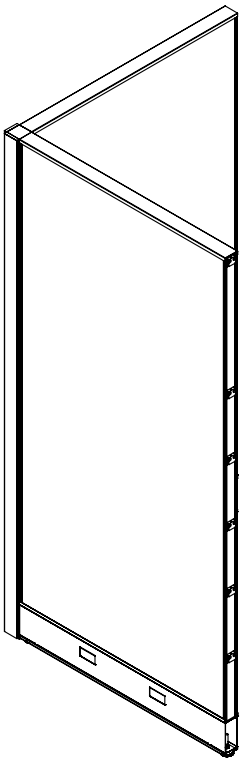

Gebesa
CREATING AMAZING SPACES

¿Dudas?
Llama sin costo al +1-505-620-5666 ó email a warranty@gebesa.com

# ELEMENTOS

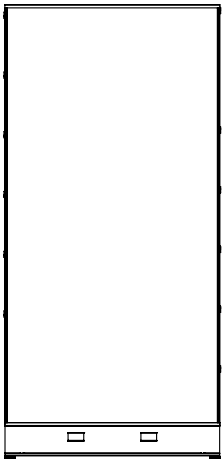

Panel
(A)

2x

Poste de aluminio cuadrado
(B)

1x

Tapa remate
(C)

2x

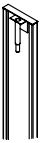

*Todas las tapas remate tienen un perno integrado.

TORNILLERÍA

Tornillo Allen 1/4" x 2"
(D)

2x

Gebeso
CREATING AMAZING SPACES

Sistema de cuña

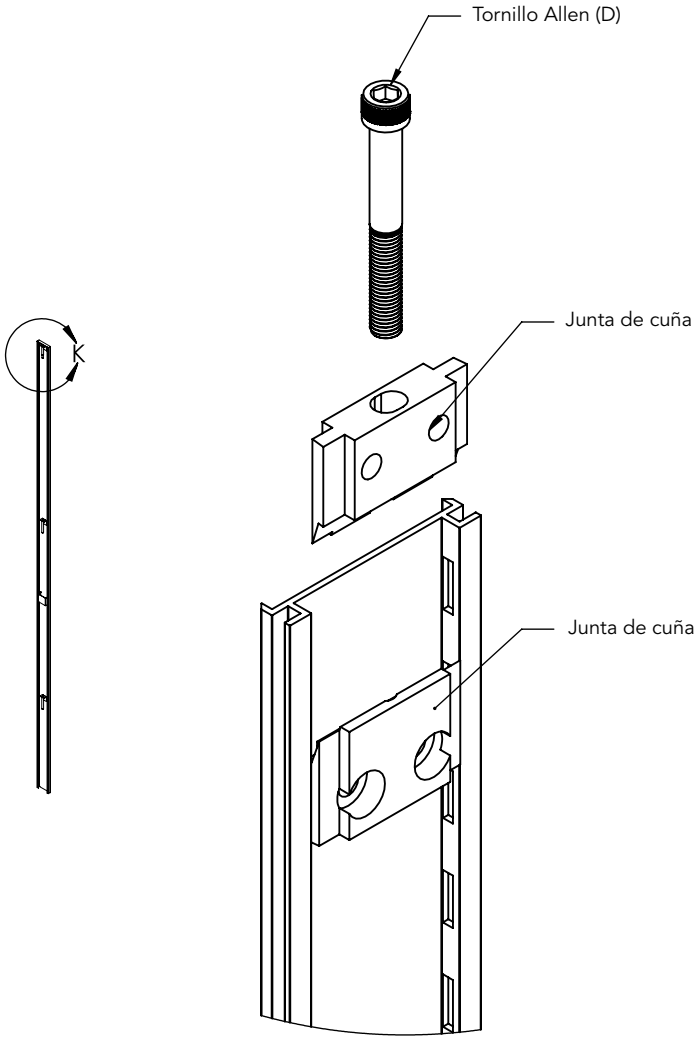


Detalle K

1. Ajusta los niveladores del panel a 3/4 de pulgada.

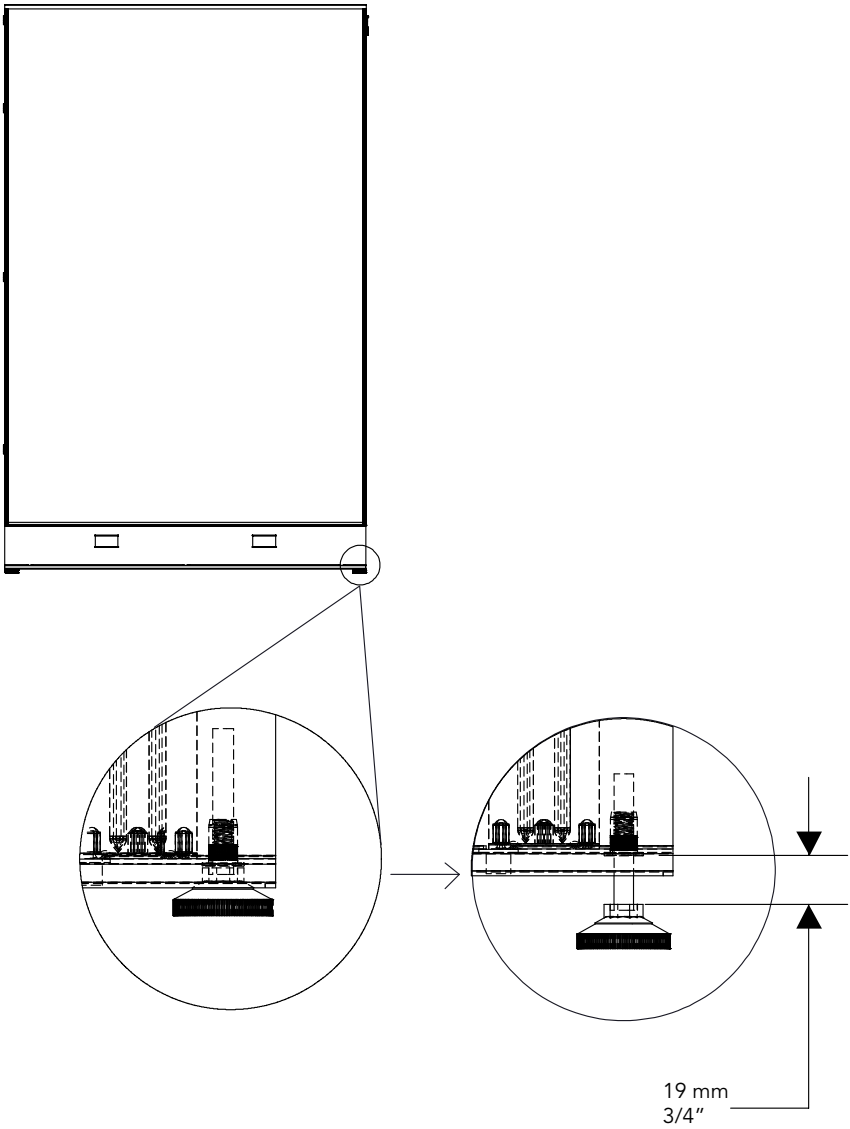

2. Remover las tapas remate y las tapas superiores del panel; alinea el Poste (B) al lado del panel.

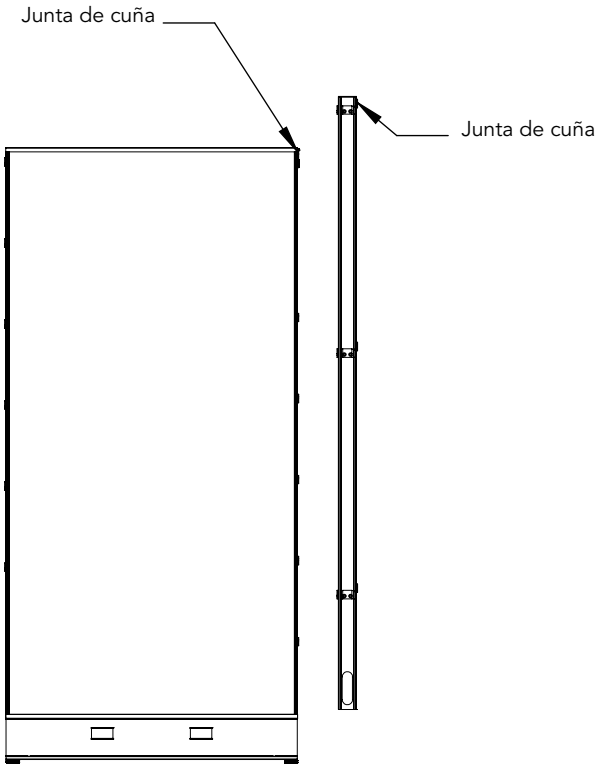

3. Utilizando el sistema de cuña, ensamblar las juntas de cuña del Panel (A) y del Poste (B). Fijar utilizando el Tornillo Allen (D).

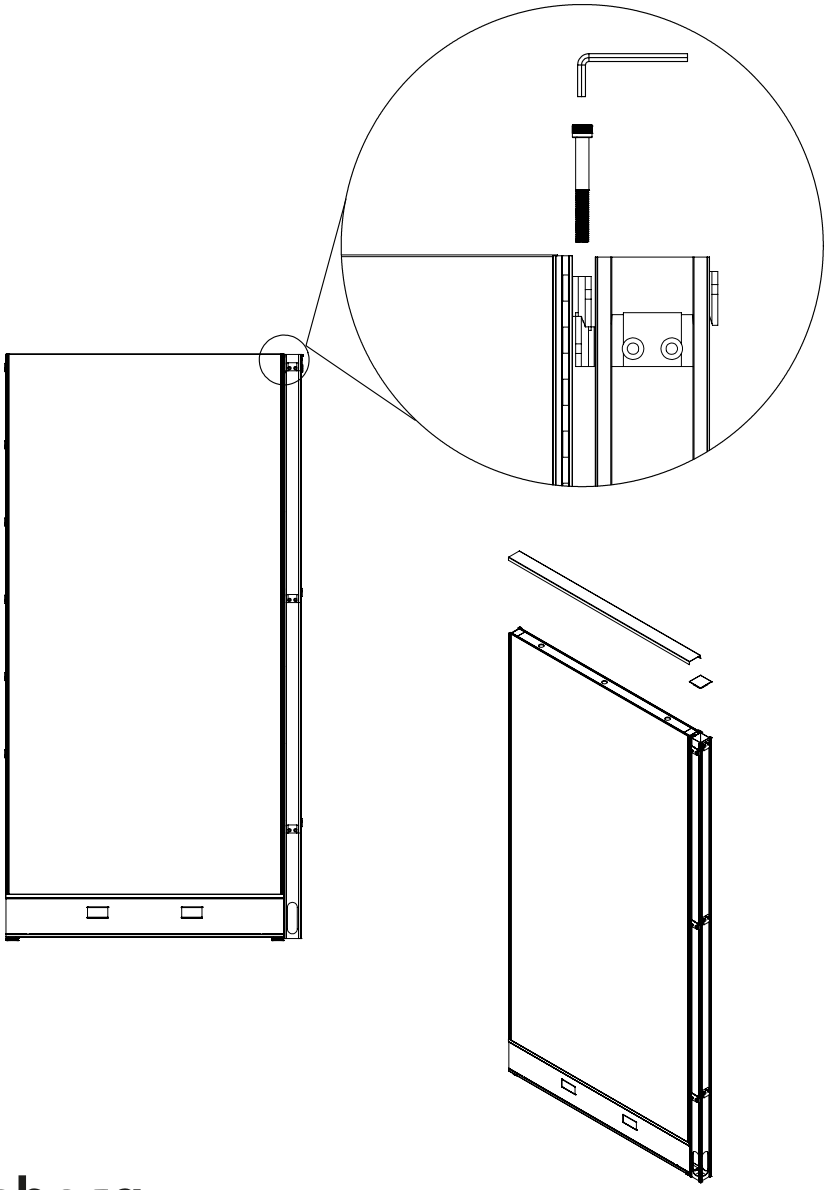

4. Repetir el proceso del sistema de cuña para fijar el primer Panel (A) con el Poste (B) de forma perpendicular hacia el segundo Panel (A).

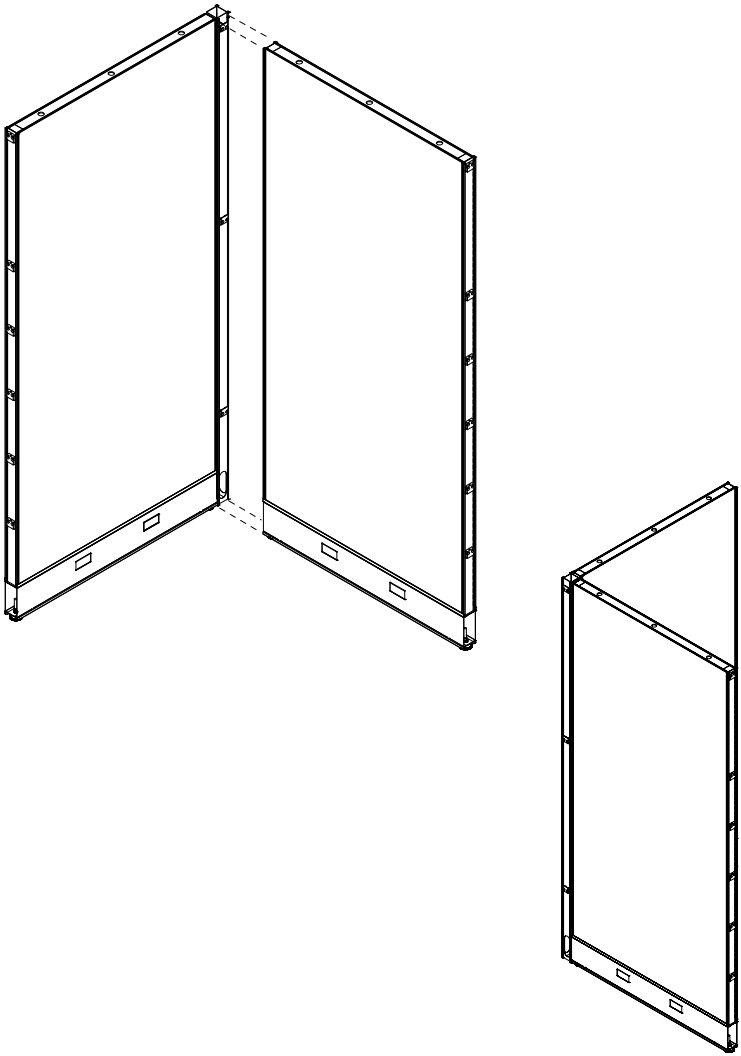

6. Coloque las tapas remate (C) para cubrir los espacios del Poste (B).

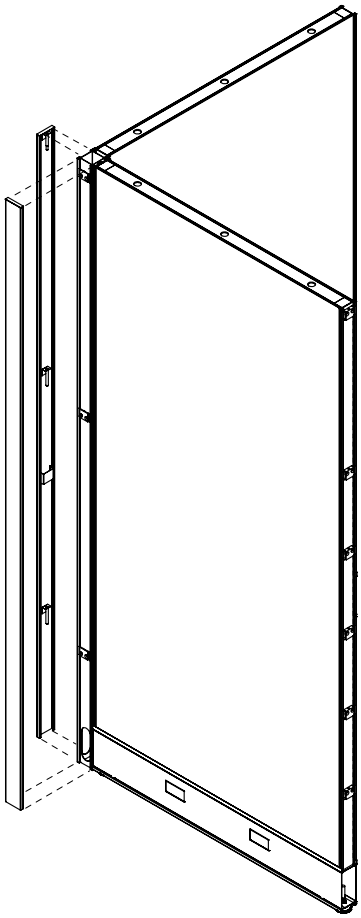

7. Coloque las tapas superiores y asegúrese que el ensamble se encuentre rígido.

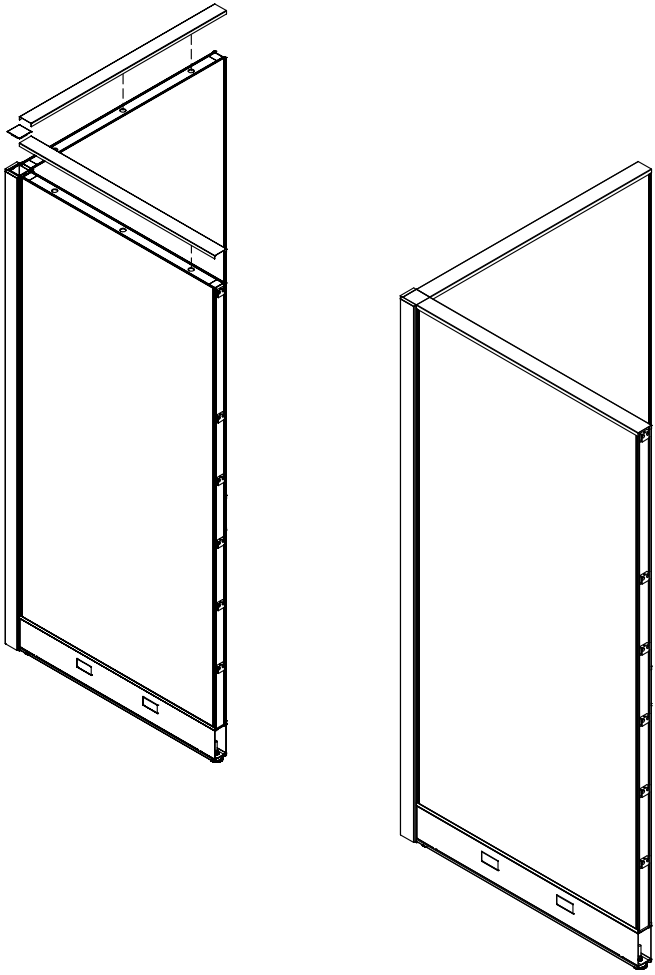

¿Dudas?
Llama sin costo al +1-505-620-5666
ó email a warranty@gebesa.com

Gebesa
CREATING AMAZING SPACES

Gebesa

CREATING AMAZING SPACES