SYNERGY

MANUAL DE ENSAMBLE
UNIÓN PANELES A POSTE EN “T”

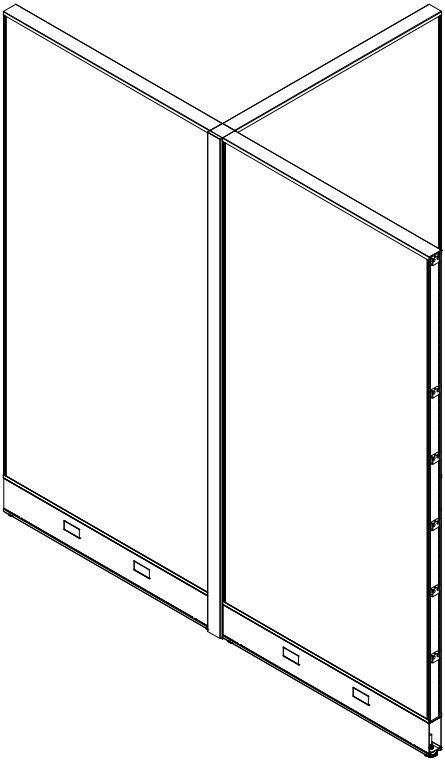

Gebesa
CREATING AMAZING SPACES

¿Dudas?
Llama sin costo al +1-505-620-5666 ó email a warranty@gebesa.com

ELEMENTOS

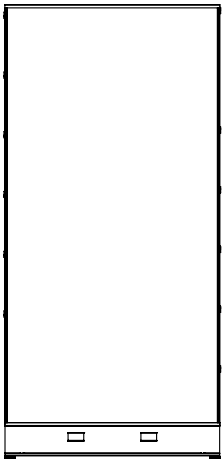

Panel
(A)

3x

Poste de aluminio cuadrado
(B)

1x

Tapa remate
(C)

1x

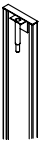

*Todas las tapas remate tienen un perno integrado.

TORNILLERÍA

Tornillo Allen 1/4" x 2"
(D)

3x

ELEMENTOS

Sistema de cuña

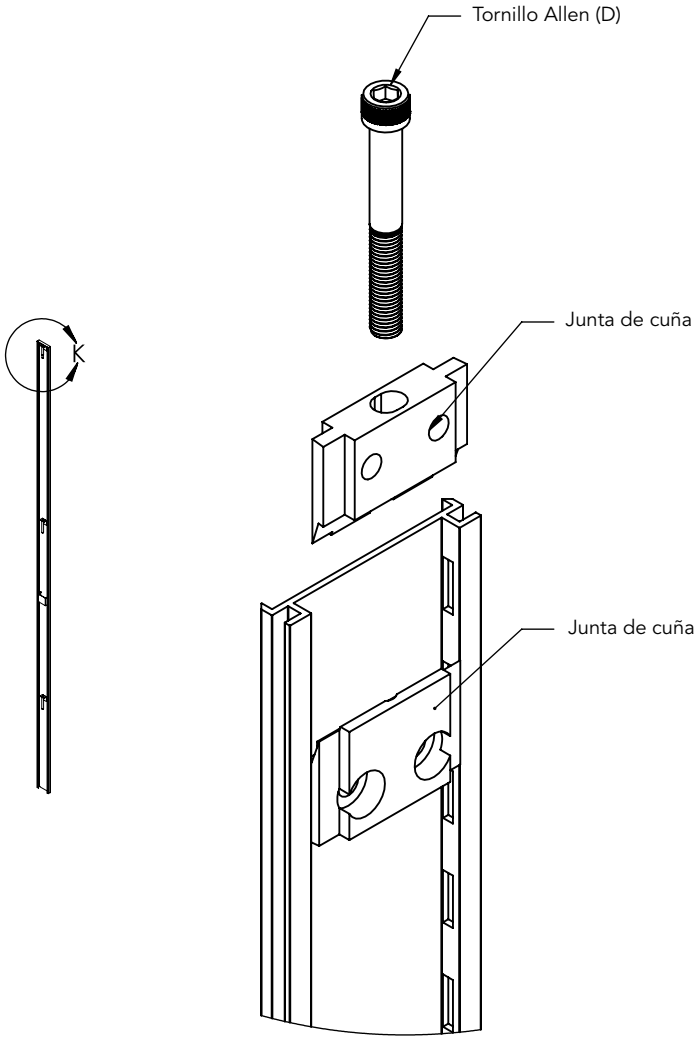

Detalle K

1. Ajusta los niveladores del panel a 3/4 de pulgada.

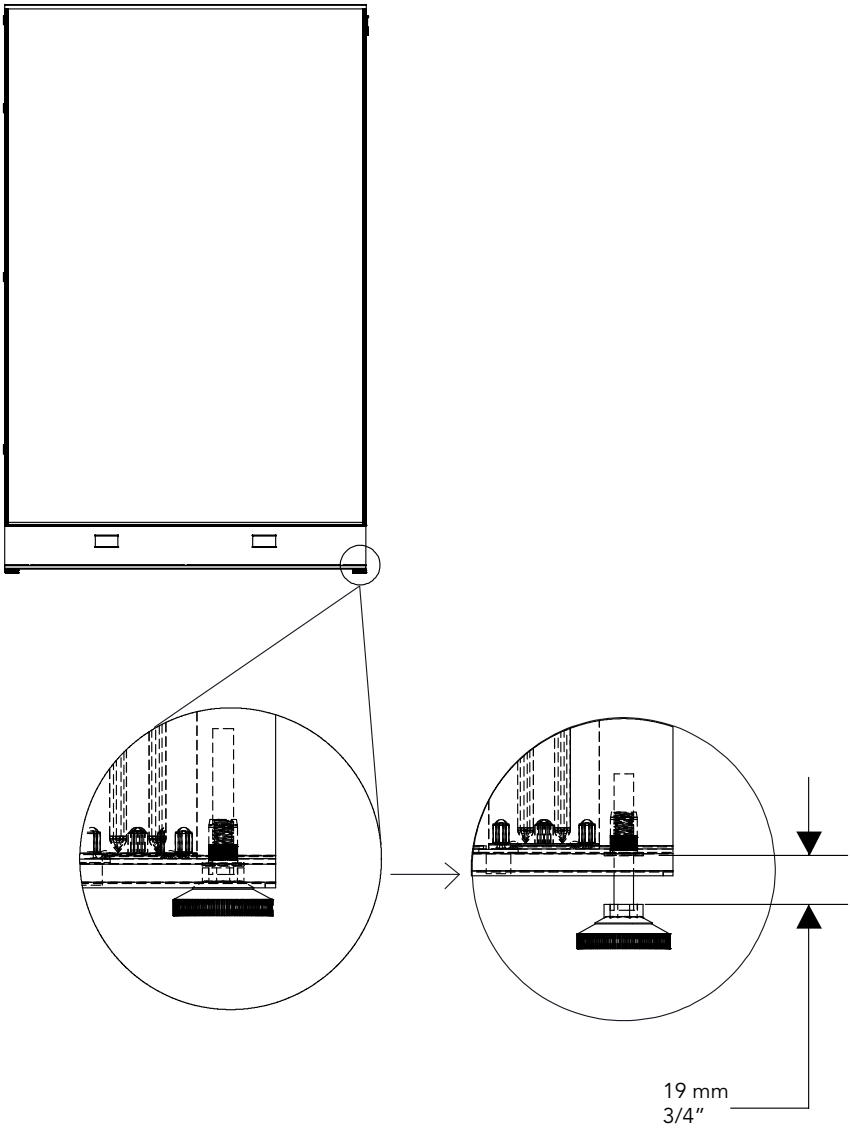

2. Remover las tapas remate y las tapas superiores del panel; alinea el Poste (B) al lado del panel.

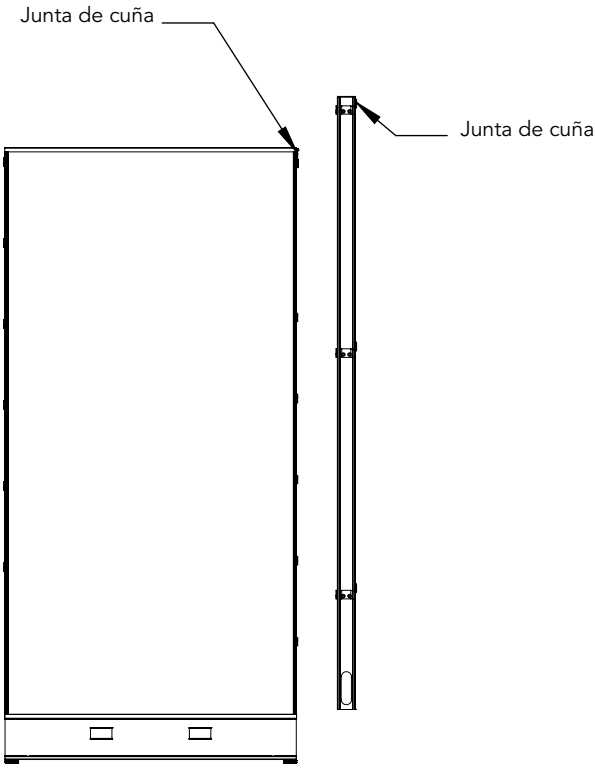

3. Utilizando el sistema de cuña, ensamblar las juntas de cuña del Panel (A) y del Poste (B). Fijar utilizando el Tornillo Allen (D).

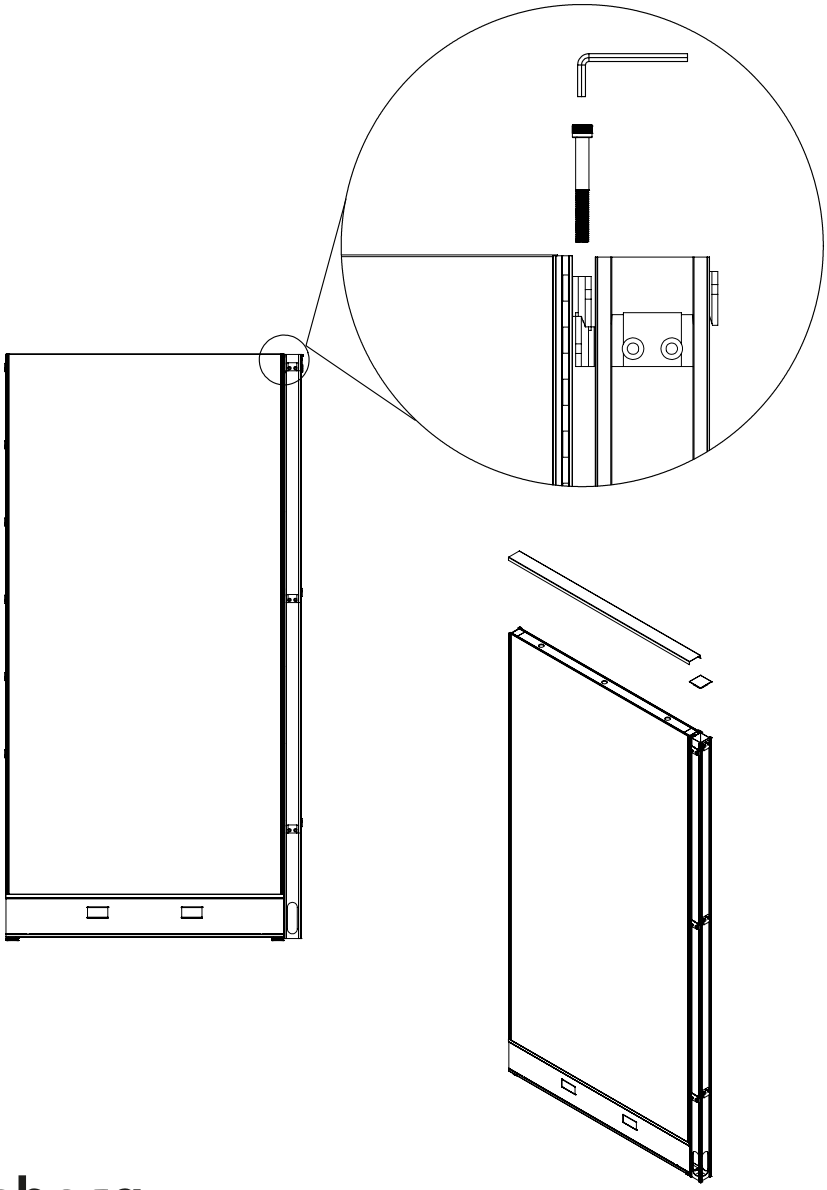

4. Repetir el proceso del sistema de cuña para fijar el primer Panel (A) con el Poste (B) de forma perpendicular hacia el segundo Panel (A).

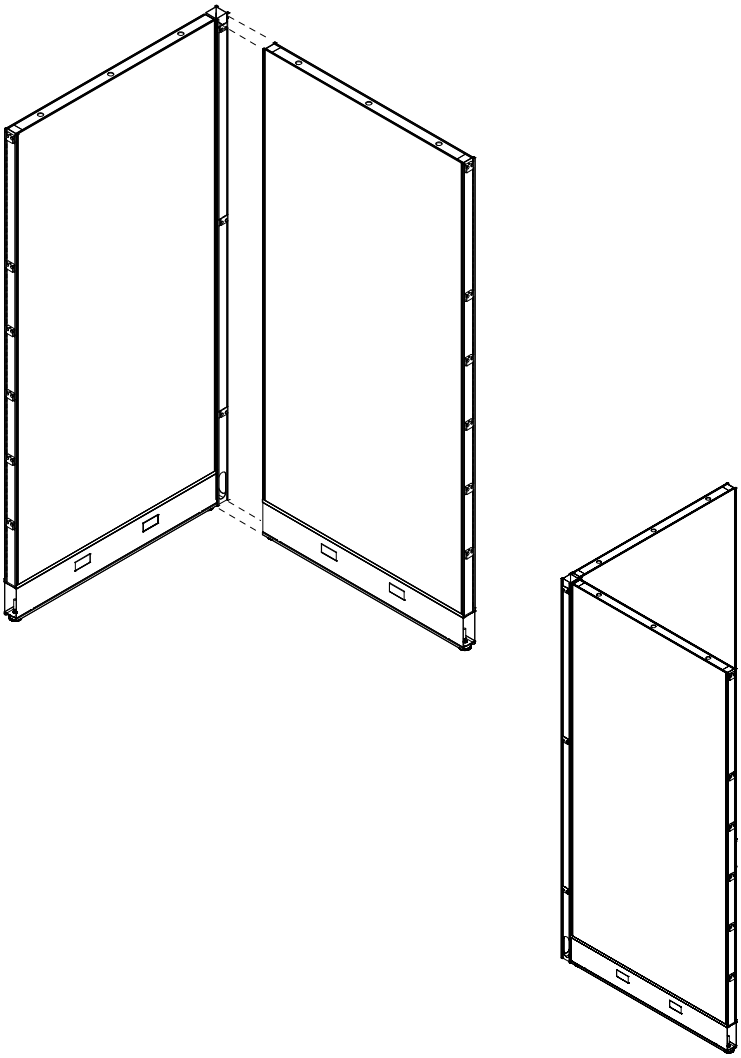

5. Repetir el proceso del sistema de cuña para unir el tercer panel, formando una "T".

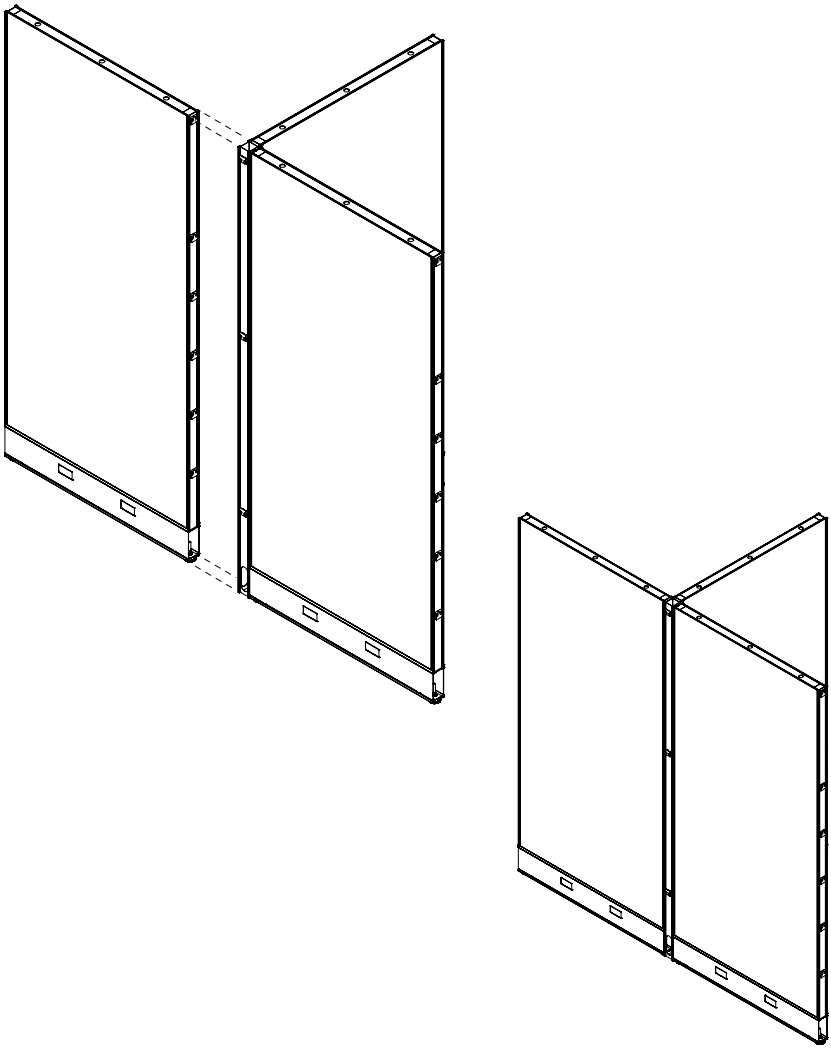

6. Coloque la tapa remate (C) para cubrir el espacio del Poste (B).

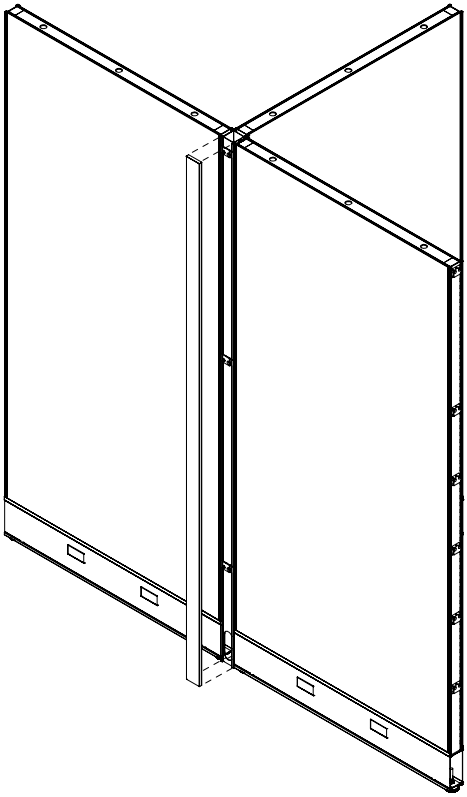

7. Coloque las tapas superiores y asegúrese que el ensamble se encuentre rígido.

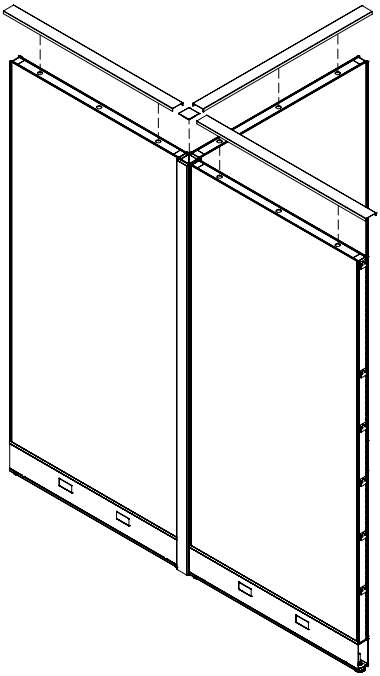

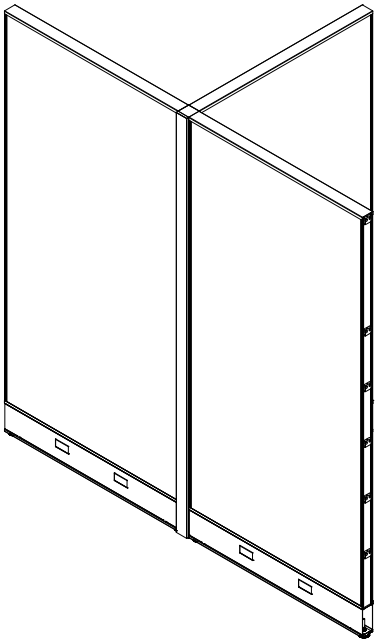

¿Dudas?
Llama sin costo al +1-505-620-5666
ó email a warranty@gebesa.com

Gebesa
CREATING AMAZING SPACES

Gebesa

CREATING AMAZING SPACES